DRAUFSICHT 1:20

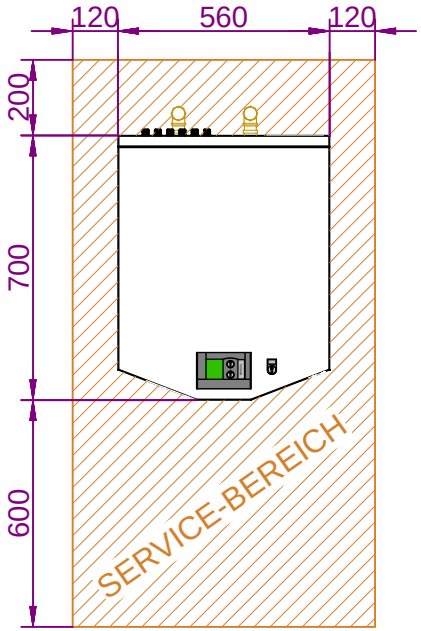

VORDERANSICHT 1:15

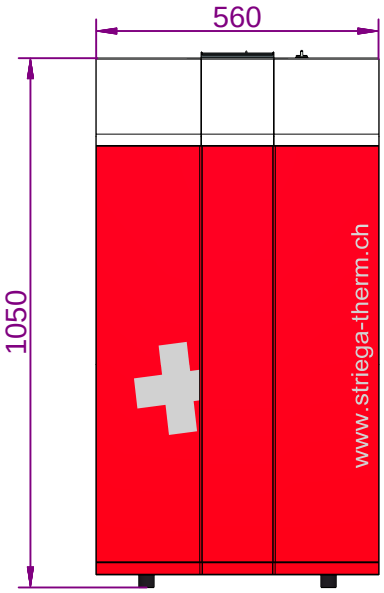

SEITENANSICHT 1:10

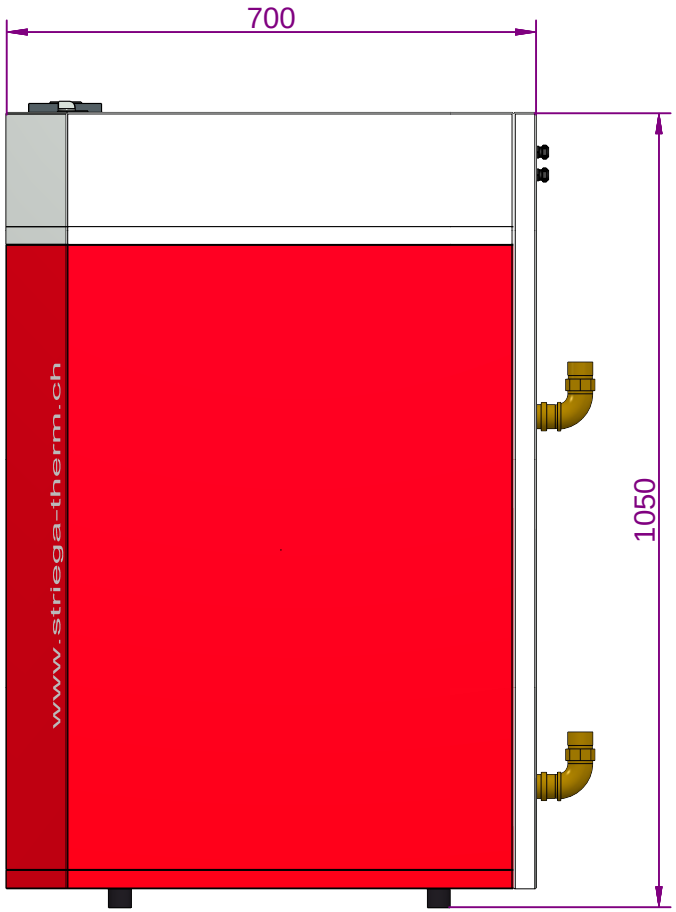

RÜCKANSICHT 1:10

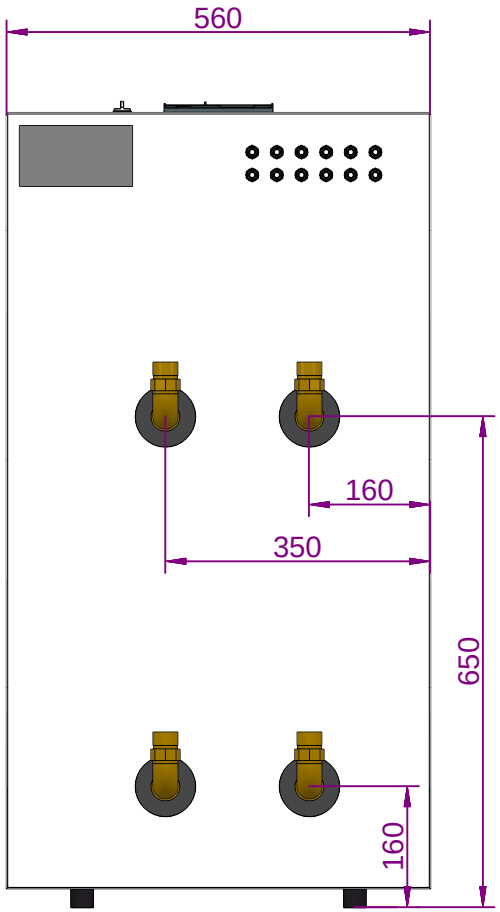

ALLE MASSANGABEN IN mm

VERS.	DATUM:	KURZ.
1.0	27.11.2012	KL
1.1	05.11.2021	KL
1.2	08.11.2021	KL

Striega-Therm Wärmepumpen

STRIEGA-THERM AG
BREITENSTRASSE 10
4852 ROTHRIST

INNENGERÄT SWU

1.0 / 2.0 / 5.1 / 6.1 / 7.1 / 8.1

FORMAT:	VERSION:
A4	1.2
MASSSTAB:	BLATT:
-	1/1